Bac pélican brise silo SGB

Type SGB

- Bac pélican brise silo avec lame brise silo trempée et pointée devant et avec couteaux cisailles latérales dessus- et dessous démontables
- Huit largeurs standard disponible
- Pourvue avec des vérins hydrauliques costauds pour garantir un silo coupé bien propre
- Pour **chargeurs articulés lourds et télescopiques**, conçus pour maïs, herbe, préfané, etc …
- Avec accrochage boulonné
- Articulations avec bagues trempées

Spécifications

Largeur	Poids sans accrochage

1.80m	780kg
1.90m	840kg
2.00m	900kg
2.10m	960kg
2.20m	1020kg
2.30m	1080kg
2.40m	1140kg
2.50m	1200kg

SGB-XL

Plus grande version de SGB

- Largeur: 2.20 m largeur utile (2.42m total)
- Poids: 1835kg sans accrochage
- Volume: ±2080l

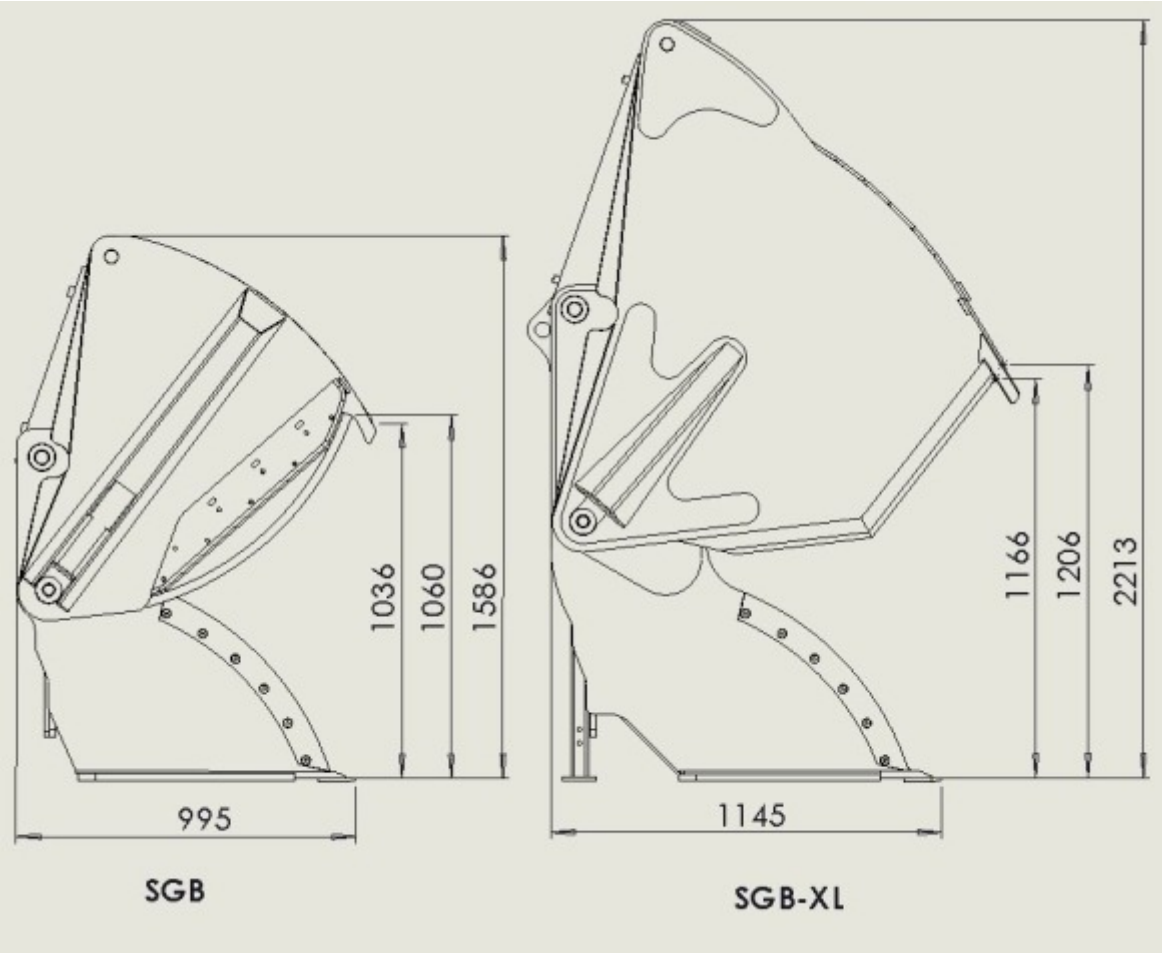
1036
1060
1586
995
SGB
1166
1206
2213
1145
SGB-XL